BERMAQ®

ACRYLIC POLISHING & CNC MACHINES

AMT

Pulidora de mesa basculante



Máquina basculante de mesa capaz de conseguir acabados de alta calidad tanto en piezas rectas como en piezas biseladas.

Permite hasta 60º de inclinación (ajustable manualmente). Ideal para piezas pequeñas.

Afilado de herramientas 24 horas

UTILIZA HERRAMIENTAS 100% ORIGINALES BERMAQ®

Proporciona acabados de alta calidad en una amplia gama de materiales. Calidad y eficacia en un solo producto.

PMMA	PRINTED PMMA	PMMA COLOR	PET-G	POM	ACM	PC	PMMA + PAPER	RESIN	SOL SURF
PMMA + ALU	PMMA INLAYS	SAN	PVC	PE/PS	ALU	PLASTIC	PMMA XT	PMMA GT	COMP

Características:

Longitud útil: 700 mm
Espesor máximo: 35 mm (recto) / 20 mm (bisel 45º)
Profundidad máxima de corte: 1,4 mm
Velocidad del motor de fresado: de 7000 a 12000 rpm
Velocidad de avance: hasta 3 m/min
Sujeción de la pieza: pinza
Inclinación mín./máx.: de -3º a +60º.
Ángulos de fresado: 15º, 22,5º, 30º, 45º y 60º.
Alimentación: 220 V l PH // 50Hz/60Hz
Dimensiones exteriores de la máquina: 720x430x250 mm
Peso: 90 kg
Normativa de seguridad CE
Alimentación automática mediante un prensador

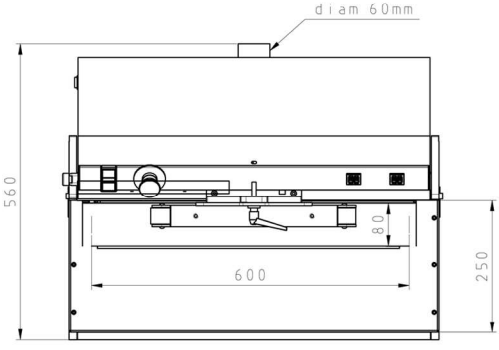

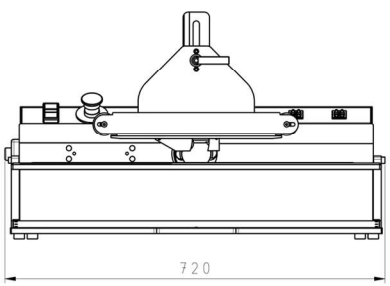

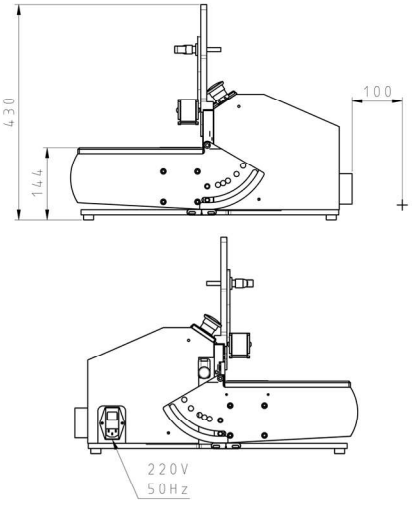

WORLDMAQ 3 S.L. · CTRA. MOLÍ DEL CASTELL S/N 08610 AVIA (BCN) · TEL. +34 93 823 10 60 · BERMAQ@BERMAQ.COM · WWW.BERMAQ.COM