MAMMUT

Pura innovación, máxima precisión, tecnología diseñada para dominar cualquier desafío. Todo en tus manos.



BERMAQ®
ACRYLIC POLISHING & CNC MACHINES

Not just different. Better.



Created to dare.

Creemos que el futuro del trabajo se construye hoy. Con Mammut, hemos redefinido el rendimiento industrial, creando una máquina que sitúa la innovación y la precisión en el corazón de cada proceso.

El poliestireno, un material naturalmente versátil, se convierte en pura posibilidad con Mammut: formas nítidas, precisas y sorprendentes, listas para satisfacer las demandas de las industrias más diversas. Desde la construcción hasta la escenografía, desde la decoración hasta el diseño de interiores, desde el aislamiento térmico y acústico hasta la señalización 3D y la comunicación visual. Incluso los parques temáticos, los stands de ferias y los envases más complejos adquieren su forma perfecta.

Mammut no es solo una máquina: es el comienzo de una nueva era de eficiencia, creatividad y éxito.

Hecha con cuidado y atención al detalle.



Para descubrir todo lo que Mammut puede ofrecer, consulta las secciones dedicadas: accesorios estándar en la página 4, accesorios opcionales de la página 5 a la 13 y la ficha técnica completa en la página 18."

El CNC que **domina.**

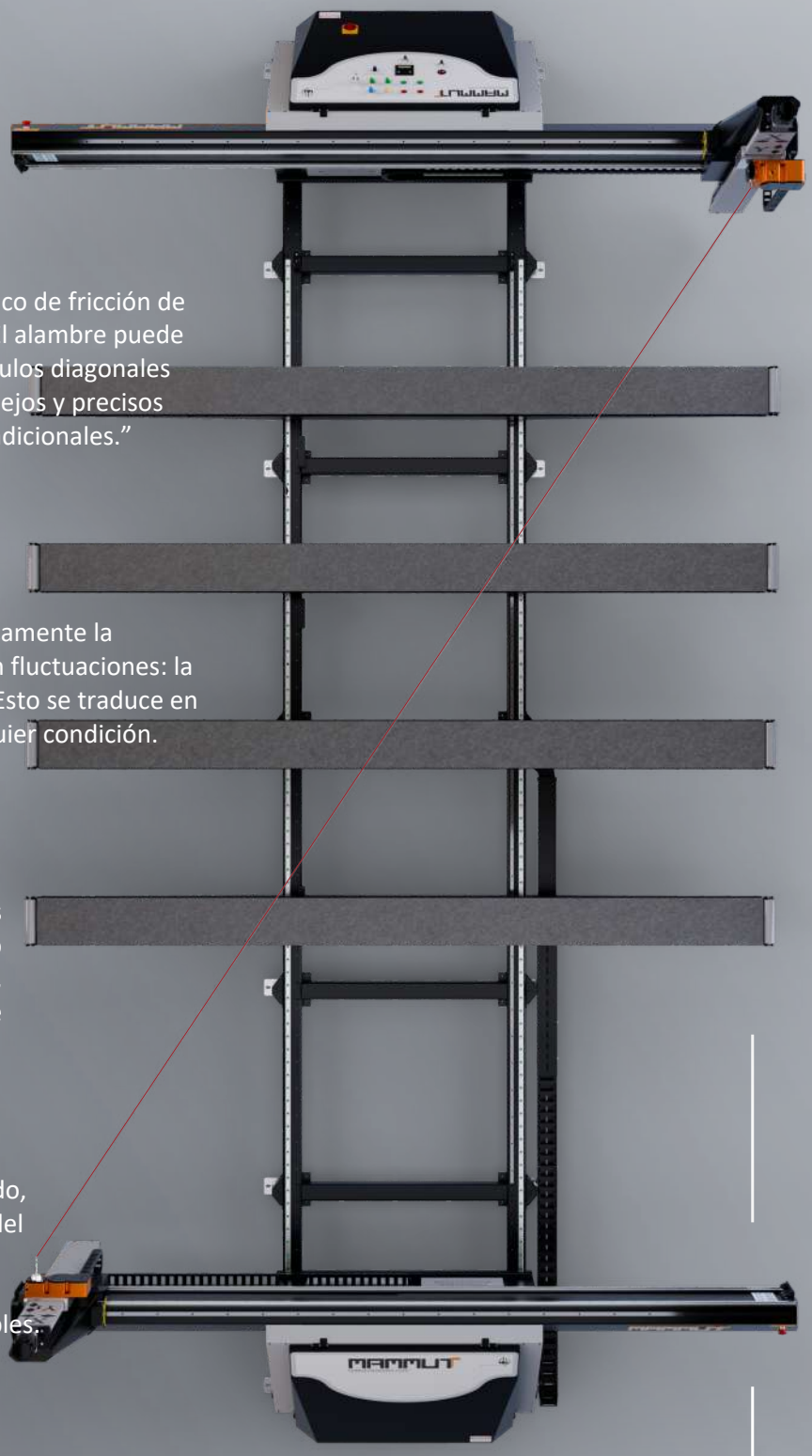

Cable sin límites.

Mammut integra un sistema automático de fricción de alambre desarrollado internamente. El alambre puede inclinarse libremente, alcanzando ángulos diagonales máximos. ¿El resultado? Cortes complejos y precisos imposibles de lograr con máquinas tradicionales.”

Calor siempre estable.

Un microprocesador regula automáticamente la corriente en el alambre. Sin caídas, sin fluctuaciones: la temperatura se mantiene constante. Esto se traduce en un rendimiento impecable bajo cualquier condición.

Movimientos precisos.

Motores brushless con codificadores absolutos y guías lineales de husillo de bolas. Cada movimiento es suave, cada corte perfectamente preciso, de principio a fin.

Construída para ti.

Completamente rediseñado y renovado, Mammut hereda el orgulloso legado del modelo Infinity, integrando años de experiencia y logros para ofrecer un rendimiento e innovación incomparables.



Tecnología adaptable.

Mammut se puede mejorar con accesorios diseñados para optimizar cada tarea, haciendo que cada corte sea más preciso, eficiente y perfectamente adaptado a tu negocio.

Entre los accesorios incluidos, encontrarás el teclado portátil, siempre al alcance de tus manos, que te permite seguir de cerca cada detalle del proceso de corte.

La estación de trabajo integrada proporciona un soporte estable y un espacio seguro para el PC, mientras que el hardware Dell garantiza alto rendimiento y fiabilidad constante.

Nuestro software desarrollado internamente, intuitivo y fácil de usar, asegura un control preciso y funciones diseñadas para satisfacer todas las necesidades de producción



Mando



HMI & software



Panel de control del operario

Accesorio extra

Clevel.

"Clevel es un sistema automático que ajusta la velocidad del alambre según el tipo de material que trabaja.

Mesas adicionales.

Posibilidad de añadir de 1-3 mesas deslizables.

Accesorio extra

Extensión eje Z.

Accesorio extra



Mesa giratoria.

Gira automáticamente los bloques de poliestireno. Permite cortar los 4 lados sin mover el bloque.

Accesorio extra

Boundless creativity.

Fresadora CNC de 4 ejes.



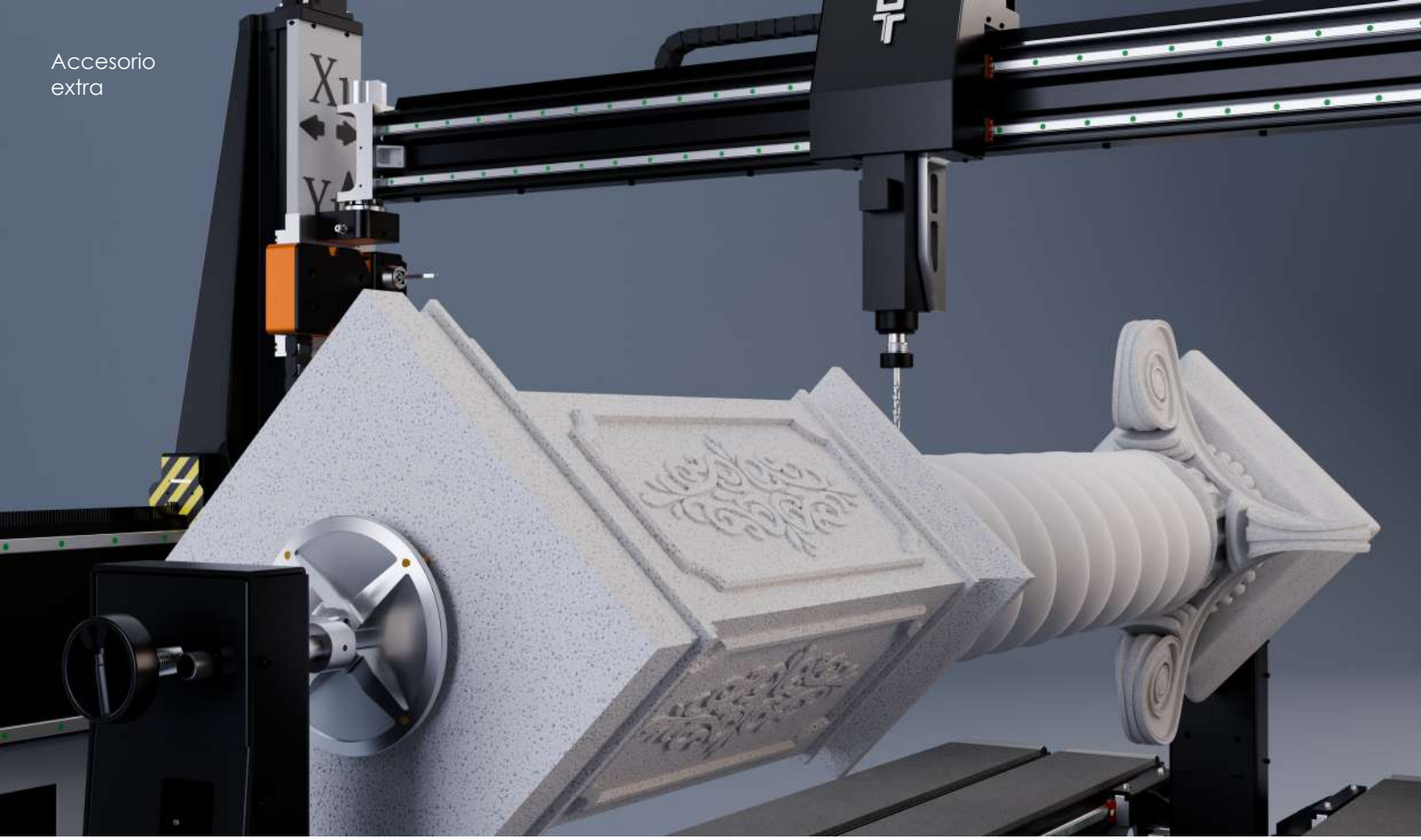

Moldea. Corta. Esculpe.

Descubre la forma oculta del poliestireno

El accesorio de fresado CNC de 4 ejes ofrece una versatilidad excepcional, permitiendo operaciones tanto en superficies planas como en combinación con el torno horizontal.

Al combinar la rotación del torno con el movimiento simultáneo de los 4 ejes, Mammut realiza mecanizados de 360°, asegurando una precisión y detalle impecables incluso en las geometrías más complejas.

El sistema de integración automática de Nettuno permite que el cabezal de fresado se puede montar directamente sobre la máquina de hilo caliente, gestionándose completamente mediante comandos de software simples e intuitivos.

Esta solución permite al operador desbastar el material con el hilo caliente y luego refinar los detalles finales con la precisión del fresado CNC.

El resultado: tiempos de producción optimizados y una ventaja clara para lograr formas 3D altamente precisas

Área de trabajo plana:	X 3000 - Y 1600 - Z 1100 mm
Área de trabajo torno:	X 2300 - Y 1600 - Z 550 mm
Software:	Management window
Consumo:	2 kW
Velocidad motor:	18.000 RPM





Precisión 360°.

Control total de la rotación y máxima estabilidad.

Al colocar bloques de poliestireno (EPS, XPS) en posición vertical, Mammut puede esculpir toda la superficie del material con total libertad de movimiento de 360°.
Esta configuración es perfecta para crear formas complejas, detalles intrincados y superficies finamente trabajadas, como columnas decorativas, elementos arquitectónicos, esferas o componentes artísticos.
La configuración vertical asegura la máxima estabilidad del bloque, minimizando las vibraciones y preservando cada detalle con precisión.

Con control directo a través del software Neñuno, cada movimiento se gestiona con precisión micrométrica.

La velocidad de rotación se ajusta en tiempo real, permitiendo operaciones continuas y uniformes, y asegurando una calidad estética excepcional, incluso en geometrías irregulares y altamente complejas.

Área de corte X:	Diámetro máximo 2000 mm	**Software**	Management window
Área de corte Y:	Altura máx. 1200 mm	**Consumo**	400 watt

Horizontal lathe.

Extra accessory



Continuidad perfecta.

La mejor opción para bloques largos.

El torno horizontal amplía aún más las capacidades de Mammut, permitiendo el mecanizado completo y continuo de toda la longitud del bloque.
Esta configuración utiliza un contrapunto para mantener el material perfectamente alineado, permitiendo operaciones largas sin interrupciones.
Es la solución ideal para producir elementos extensos y regulares, como vigas, cilindros, columnas o formas alargadas.

La rotación constante del bloque, combinada con el avanzado control del software Neñuno, garantiza superficies uniformes y acabadas con precisión constante a lo largo de toda la pieza.
El torno horizontal se integra a la perfección en los flujos de trabajo industriales, mejorando los tiempos de producción y ofreciendo plena automatización: desde la alineación del bloque hasta la gestión de la velocidad, cada proceso se maneja sin intervención manual.

Área de corte X:	2450 mm	**Software**	Management window
Área de corte Y:	1100 mm	**Consumo**	400 watt


When quantity is needed.
Multiple wire harp
X1
Y1
made in italy
Stop Potenza
Stop Power
Stop Controllo
Stop Control
On / Off Assi
On / Off Axis
Bloccaggio Banchi
Bench Locking
Ins. Potenza
Start Power
Ins. Controllo
Start Control
Accens. Filo
Switching on Wire
Accens. Escavatore
Switching on Carver
Chiave Barriere Di Sicurezza
Italy safety barriers
Reg. Temperatura Escavatore
Temperature Carver Adj
Reg. Temperatura Filo
Temperature Wire Adj



Más hilos, más piezas, menos tiempo.

Corte en serie

Con el arpa de múltiples alambres, puedes cortar varias piezas a la vez. Hasta 20 alambres trabajan en perfecta sincronía sobre el mismo bloque, produciendo elementos idénticos en una sola pasada

Flexibilidad total

Los alambres se pueden montar y reposicionar con facilidad, ajustando la separación mediante la escala métrica integrada. Vertical, horizontal o diagonal: el arpa se adapta a cualquier configuración de corte.”



Automa c rota on version

Gracias al sistema motorizado, el arpa rota de 0° a 90° sin esfuerzo manual. Desde el software puedes seleccionar el ángulo, ajustar el grosor del panel y controlar el recorrido a lo largo del eje X, ofreciendo una flexibilidad inigualable para producciones a medida

Control instantáneo

Un panel dedicado permite regular la temperatura del alambre con precisión milimétrica. Una pantalla muestra los valores en tiempo real, mientras que los interruptores de encendido/apagado rápidos y los ajustes intuitivos hacen que la operación sea sencilla

Nº máximo de hilos	20 hilos ø Ø30 Ti
Longitud hilo	3100 mm 3500 mm con mesa giratoria
Software	Management window
Tensionado	Muelles
Consumo del hilo	Potencia máxm 8 kW
Temperatura ajustable.	Potenciómetro externo

Extra accessory

The wire that follows your ideas.

Shapeable wire carver

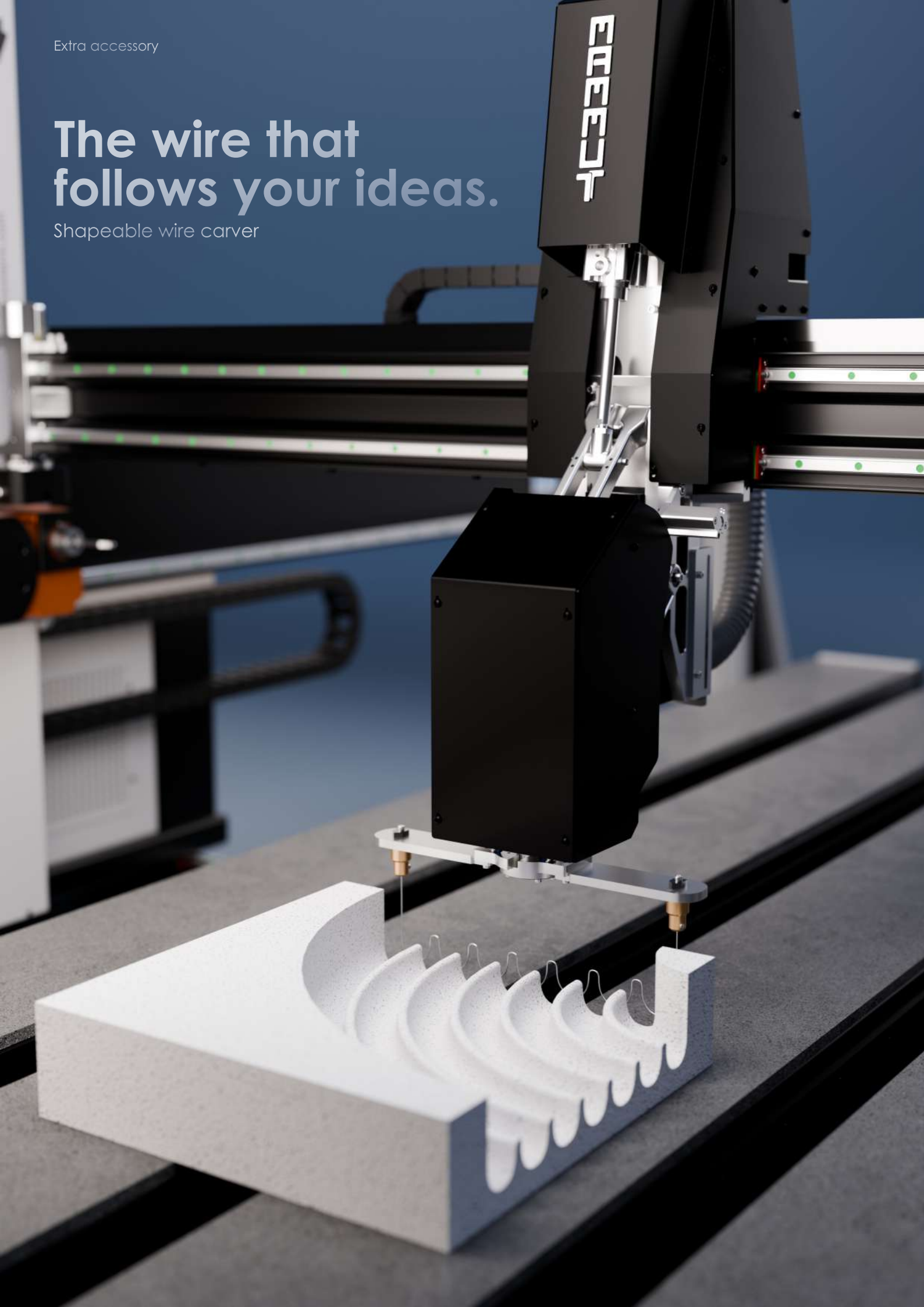

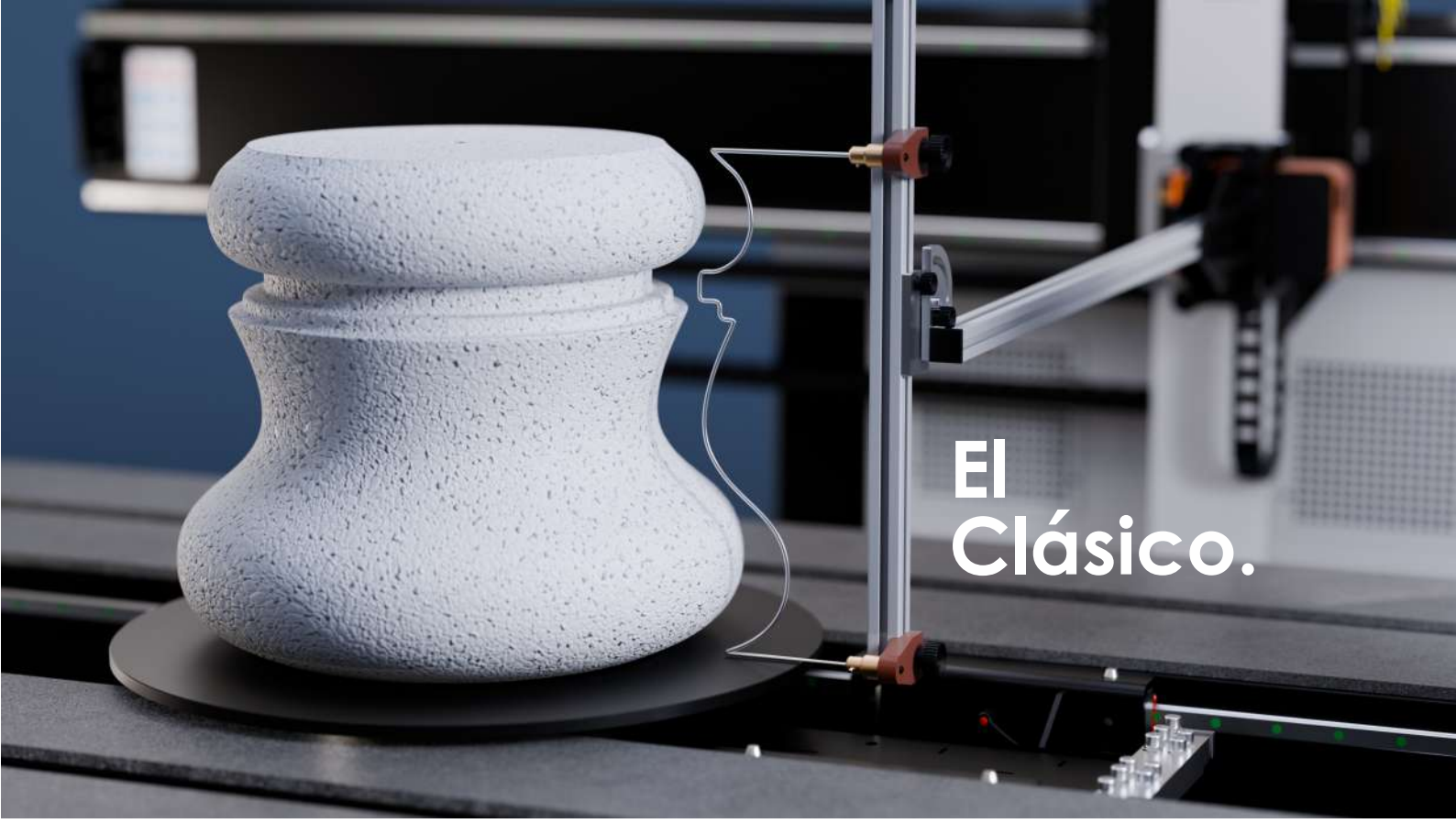

El clásico que nunca te falla.

Talladora tangencial + fresadora CN

La talladora tangencial automatiza cortes internos y formas curvas, utilizando un alambre flexible que se mueve libremente a lo largo de múltiples ejes. Sin restricciones manuales, solo movimiento suave y precisión constante.
Se instala en segundos reemplazando el accesorio de la herramienta de fresado. Con ella, el alambre no solo corta: dibuja formas completamente nuevas, imposibles de lograr con métodos tradicionales.

Talladora clásica + tornos

La talladora estándar utiliza un alambre rígido, moldeado manualmente a mano, perfecta para esculturas, figuras y cavidades complejas.
Cada detalle nace de la habilidad y sensibilidad del propio operador. Con el apoyo del software Neñuno, los grabados siempre son uniformes y precisos: una herramienta que combina libertad creativa con control técnico.

Simple.
Intuitivo.

Diseñado y desarrollado específicamente de forma interna, el software Neñuno es la ventaja adicional que convierte a nuestra empresa en líder en tecnología de corte por hilo caliente para máquinas de procesamiento de poliestireno. Resultado de años de experiencia y de una inversión continua en investigación y desarrollo, Nettuno ofrece una interfaz única en la industria, dividida en dos aplicaciones distintas: Nettuno Docker Cam y Nettuno Cutter.

Todo el software necesario está incluido con Mammut.



Software



Nettuno docker cam.

Un entorno CAD/CAM integrado que agiliza la creación de trayectorias de herramienta para todo tipo de mecanizado, desde cortes 2D hasta operaciones complejas con giro simultáneo o ejes independientes.

Con capacidades de importación de archivos y visualización 3D en tiempo real, puedes previsualizar el resultado final antes de la ejecución, garantizando precisión y seguridad operativa.

Importación de los formatos de archivo más comunes
DXF DWG EPS AI PDF HPGL-PLT WMF SVG STL

Nettuno cutter.

Nettuno Cutter es la interfaz que se comunica de manera directa y fluida con la máquina. El espacio de trabajo se divide en siete áreas de gestión, organizadas en ventanas intuitivas, cada una dedicada a una función específica. En el centro, una simulación 3D interactiva replica la máquina en tiempo real, siguiendo sus movimientos mientras calcula simultáneamente el tiempo estimado de finalización.

Antes de iniciar el proceso, una simulación de vista previa permite verificar la posición de los ejes, asegurando control total y seguridad antes de la ejecución.



Cuñas.

Cortes de segmentos de diseño.

La aplicación Wedges incluida permite realizar cortes en cuña, arcos y marcos curvos con una precisión y velocidad excepcionales.

Al importar una forma en DXF, como un plano de planta de un edificio, Wedges puede generar automáticamente cortes en cuña para crear curvas, arcos, marcos, elipses e incluso formas en “S”.

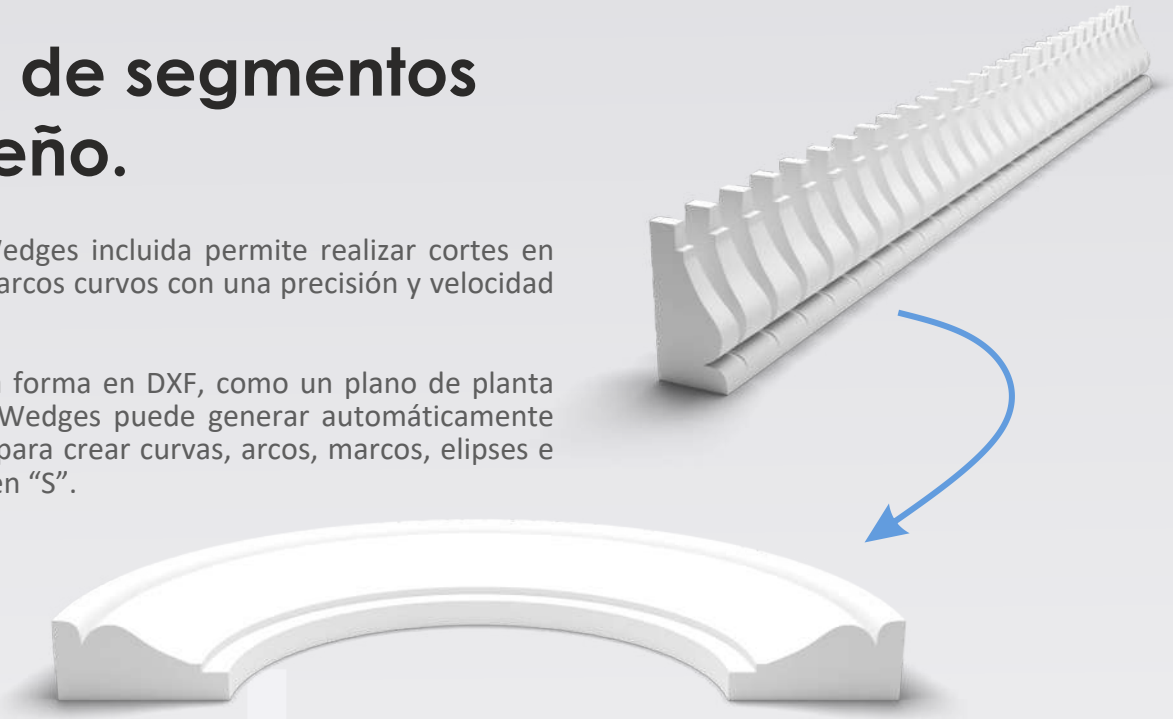

Mammut





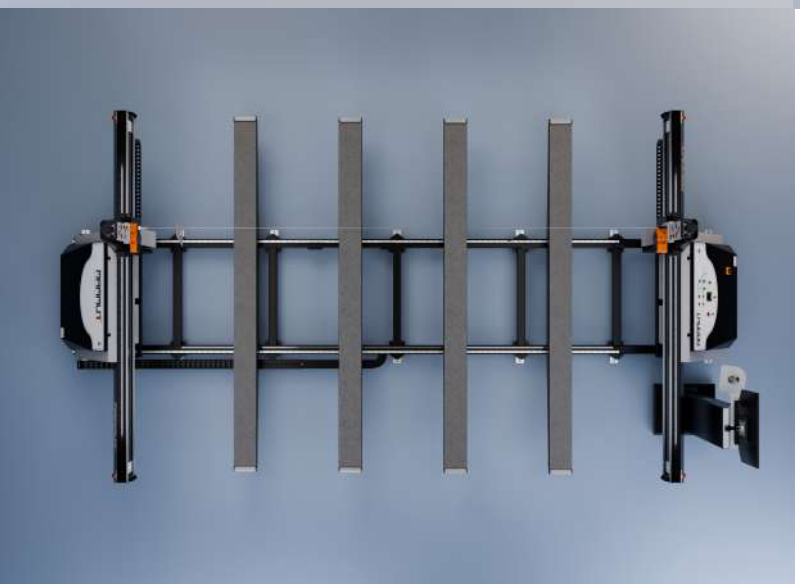

Área de corte: X 3020 | Y 1250 | Z 1300-4500 mm
Z mín.: 1300 mm con arpa MW
Estructura: Acero totalmente fresado a CNC
Velocidad máxima de los ejes: 25 m/min | 8 m/min con fresadora
Precisión de movimiento: +/- 0,03 mm
Longitud de alambre ajustable: Automática 1300-4500 mm
Tipo de alambre de corte: Titanio 0,25 - 0,50 mm
Alimentación eléctrica: 220/230V 50/60Hz
Absorción de un solo alambre: 2 kW | 8 kW con arpa MW
Aire comprimido: 4 bar | 6 bar con fresadora
Tensado del alambre: Automático
Ajuste de temperatura del alambre: Automático mediante microprocesador
Motores: Brushless con codificador absoluto
Número de ejes: 5 independientes | + plato giratorio vertical + torno horizontal + arpa MW + fresadora
Transmisión del eje X: Cremalleras y guías con rodamientos
Transmisión del eje Y: Husillos con rodamientos y guías con rodamientos
Superficie de la mesa: 4 mesas de deslizamiento de mármol con bloqueo neumático en guías
Peso: 1200 kg

Software:

Licencia CorelDraw: Incluida
Licencia Neñuno Docker CAM: Incluida
Licencia Neñuno Cutter: Incluida
Wedges: Incluido
Garantía: 12 meses

Dimensiones totales

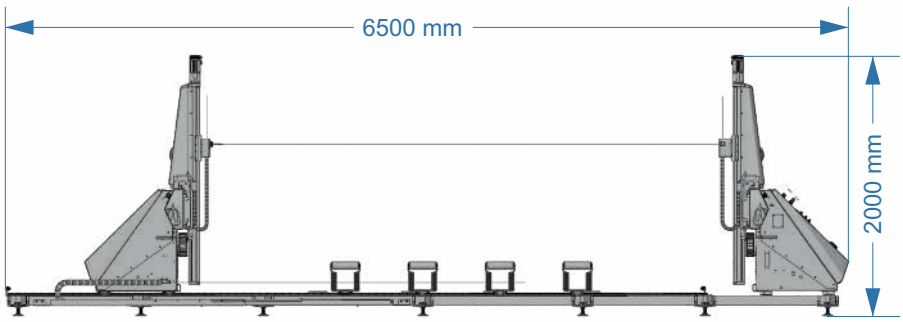

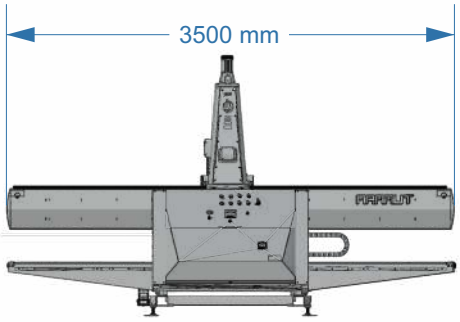

Mammut.

No necesitas buscar más.



La CNC que redefine el estándar

BERMAQ
Ctra. Molí del Castell s/n
Tel. + 34 938231060
bermaq@bermaq.com
www.bermaq.com

BERMAQ®
ACRYLIC POLISHING & CNC MACHINES

CE

The technical features may change depending on the product chosen by the customer. Pictures are purely demonstrative and indicative. For a better identification and for business information, please contact NETTUNO SISTEMI at the following email address: commerciale@nettunosistemi.com