INFINITY
SNIPER

«Excelencia en el corte de poliestireno, una visión sin límites»



Nettuno

Infinity Sniper

Fruto de años de experiencia en la industria, Infinity Sniper representa la cumbre de la integridad y la versatilidad en el procesamiento de poliestireno. Con Infinity Sniper, puedes realizar cualquier operación con precisión y sin límites, aprovechando plenamente el potencial de la tecnología CNC de hilo caliente.

Está operada por 4 ejes independientes, a los cuales se pueden añadir accesorios como el torno horizontal, el torno vertical y el excavador. El movimiento fluido se produce sobre guías y husillos de bolas recirculantes de precisión, garantizando la máxima precisión para cualquier tipo de mecanizado.

Amada por nuestros clientes por su libertad creativa y su capacidad para manejar proyectos diametralmente opuestos con una sola máquina, Infinity Sniper destaca por su facilidad de uso y precisión impecable.

Gracias a su versatilidad, esta máquina CNC de corte por hilo caliente te permite cortar desde pequeñas y delicadas formas 3D, como letras, símbolos, inscripciones y molduras finamente talladas, hasta grandes aplicaciones industriales, como paneles de aislamiento o insonorización, techos suspendidos, bloques de aislamiento térmico y cajas de persianas, molduras, moldes, matrices, elementos decorativos, piezas preformadas para piscinas y spas, encofrados y mucho más..



HECHO CON CUIDADO Y ATENCIÓN A LOS DETALLES

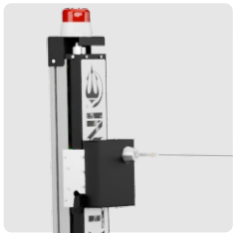

Tensador automático de hilo



Estructura robusta

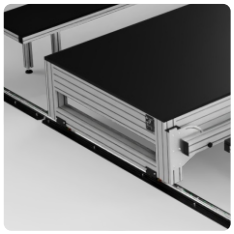

Área de corte ajustable



Transmisión



Dell® HMI



Estación de trabajo



NETTUNO DOCKER CAM

Nettuno Docker Cam es una pestaña móvil integrada en CorelDraw. La decisión de la empresa de crear una aplicación que interactúe con uno de los mejores programas CAD disponibles fue cuidadosamente evaluada y luego aprobada. Una única interfaz organiza un entorno CAD/CAM, lo que ahorra tiempo al operador, ya que evita tener que guardar o exportar archivos en múltiples tipos de extensiones que, de otro modo, deberían abrirse en otro programa.

Ahora es posible crear trayectorias de herramienta con exportación directa del programa, formas complejas, cualquier tipo de texto y fuente, y composiciones gráficas con cotas de medición.

Por lo tanto, la “fusión” entre CorelDraw, que contiene las herramientas de dibujo, y Nettuno Docker Cam, con sus innumerables funciones específicas para el corte por hilo caliente, resultó ser la solución más rápida, sencilla y práctica.

Este sistema simplifica significativamente el diseño de proyectos, manteniendo al mismo tiempo una interfaz fácil de usar y limpia, lo que permite al operador trabajar sin interrupciones, sin tener que preocuparse por los distintos tipos de interfaces que de otro modo debería utilizar.

Nettuno Docker es un software CAM diseñado para crear trayectorias para todo tipo de corte por hilo caliente, desde los más sencillos en 2D hasta los procedimientos más complejos de torneado simultáneo y ejes independientes. El software CAM de Nettuno muestra una vista previa en 3D del resultado final, lo cual es esencial porque permite evaluar de antemano el resultado antes del corte definitivo. Esta vista previa se vuelve especialmente importante en las operaciones de torneado.

Con el uso de un software convencional, el resultado final puede ser a menudo incierto. El operador puede desperdiciar tiempo y materiales valiosos si no existe una simulación de la pieza. Gracias a nuestra simulación previa, este tipo de problemas no puede ocurrir.

Se pueden importar los formatos de archivo más comunes, incluyendo:

DXF - DWG - EPS - AI - PDF - HPGL - PLT - SVG - STL

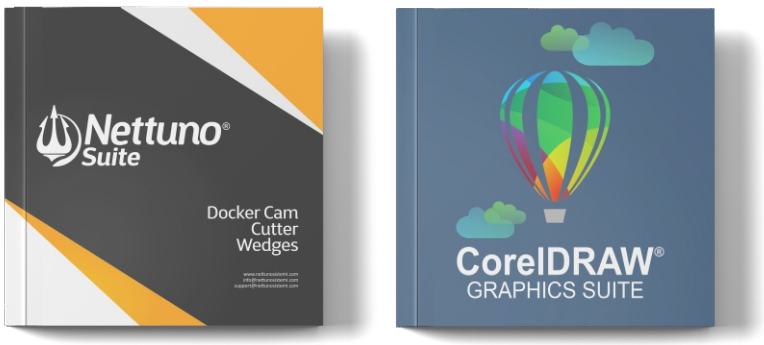

NETTUNO CUTTER

Nettuno Cutter se comunica directamente con la máquina. Cuenta con una interfaz atractiva y personalizable. El software Nettuno ofrece distintos campos de gestión, cada uno dedicado a funciones específicas que se pueden seleccionar desde diferentes ventanas, asegurando una organización simple y completa. La ventana principal muestra una simulación 3D de la máquina en funcionamiento, rastreando los movimientos en tiempo real y permitiendo previsualizar las posiciones de los ejes antes de enviar las instrucciones a la máquina.

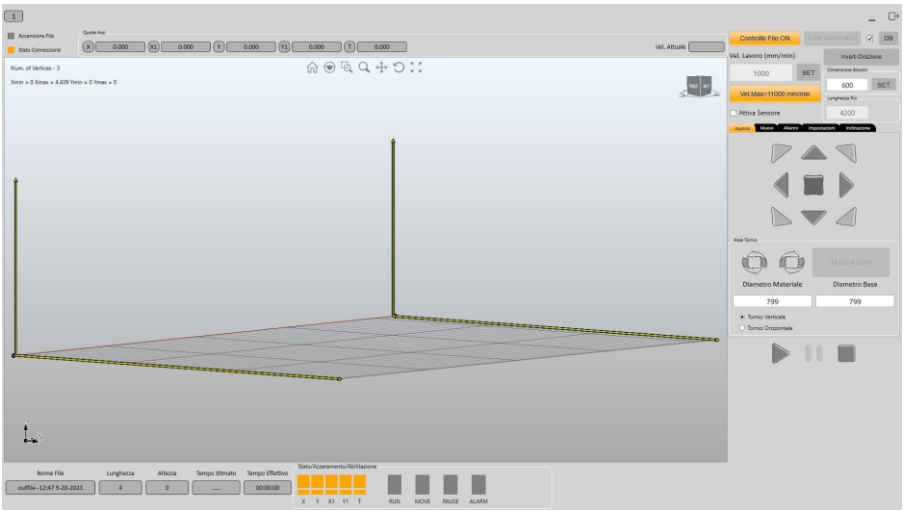

WEDGES

El software Wedges, desarrollado por Nettuno, permite realizar cortes precisos de rebanadas y curvas. Al importar una forma en DXF, como un plano de un edificio, Wedges permite la creación automática de curvas, elipses e incluso formas en “S” mediante el corte en rebanadas.

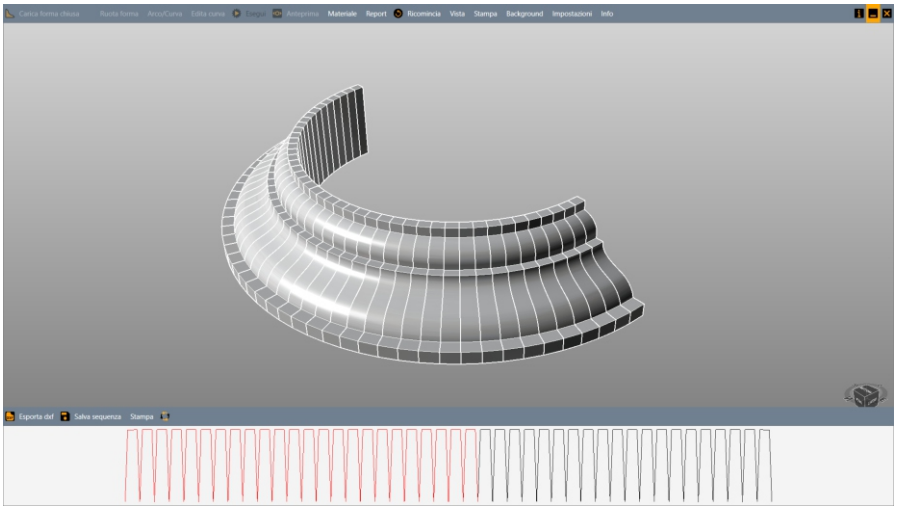

ACCESORIOS INCLUIDOS PARA POSIBILIDADES INFINITAS

Torno vertical

El Torno Vertical, también conocido como mesa giratoria, es una herramienta utilizada para cortar formas 3D en espuma, ya sean simétricas o asimétricas, irregulares, esferas, columnas, personajes y figuras en 3D. Este accesorio se puede combinar con el Hilo Moldeable para crear ranuras en formas de poliestireno 3D.

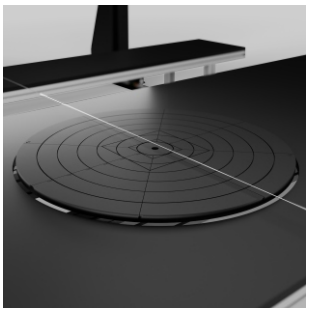



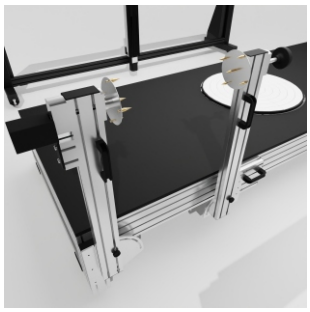



Torno horizontal

El Torno Horizontal se utiliza para trabajar grandes formas o esculturas 3D en poliestireno, a partir de bloques largos de EPS y/o cilindros de espuma. La principal diferencia entre el Torno Vertical y el Torno Horizontal es que este último puede procesar bloques de espuma más largos, ya que realiza el corte a lo largo de toda la longitud del eje X.

Carver/ Shapeable wire

El uso del hilo moldeable facilita la creación de formas de poliestireno con ranuras o grabados. Instalado en el carro del cortador CNC de espuma, sigue el recorrido dibujado en el CAD. La combinación de la precisión artesanal con la tecnología CNC da como resultado modelos curvos únicos que un hilo de corte recto estándar no podría lograr.







Consola de operador con HMI

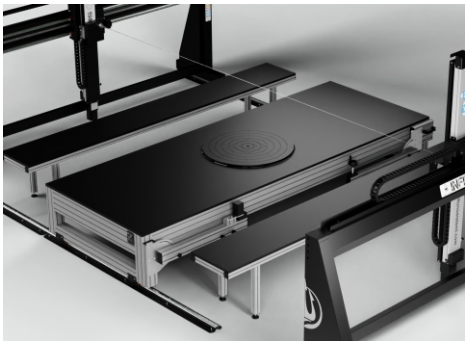

Bancas laterales



Teclado inalámbrico

HAZ TU EXPERIENCIA DE CORTE AÐN MĆS COMPLETA

Arpa de m¼ltiples hilos

[l· ØŜNăλɔƴ ŘŜ Yǵfűλ LJfŜă Kλf2ă LJdzŜŘŜ Ô2NJűl·NJ ăλYdzfű łyŜl·YŜyűŜ dzƴ ōf2ljdzŜ ŘŜ ŜăLJdzYl· Ô2ƴ Yłă ŘŜ dzƴ Kλf2 óKl·ăűl· нлú¢ 9ăű2 LJŜNJYλűŜ LJN2ŐŜăl·NJ Ø1·NJλl·ă LJλŜÎl·ă ŘŜ fl· Yλă Yl· Ŧ2NJYl· Ŝƴ ăŜNJλŜ Ô2ƴ dzƴ ă2f2 Y2Øλ Yλ Ŝyű2 ŘŜf l·NJLJl· l· űNJl·ØŞă ŘŜf ōf2ljdzŜ ŘŜ ŜăLJdzYl·¢ [2ă Kλf2ă ŘŜ Ô2NJűŜ a² ăŜ űŜyãl·ƴ YŜŘλl·yűŜ YdzŜfŜă èΣ dzƴ· ØŜÎ NJŜűλNJl·Ř2 Ŝf l·NJLJl·Σ Ŝf űŜyãl·Ř2NJ l·dzű2Yłűλ Ô2 NJŜ∃dzfl· fl· űŜyãλɔƴ ŘŜ f2ă Kλf2ă¢ [l· Řλăűl·yÔλl· Ŝyű NJŜ f2ă Kλf2ă ăŜ l·ƨdzăűl· Yl·ydzl·fYŜyűŜ l· f2 fl·NJ∃2 ŘŜ dzƴ· ŜăÔl·fl· YŞűNJλÔl·¢ 9f l·NJLJl· LJdzŜŘŜ úNJl·ōl·ƨl·NJ Ŝƴ LJ2ăλÔλɔƴ ØŜNJűλÔl·fΣ K2NJλÎ2yűl·f dz 2ōfλÔdzl·¢

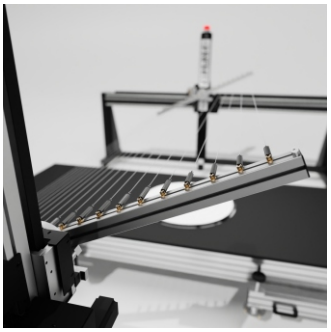

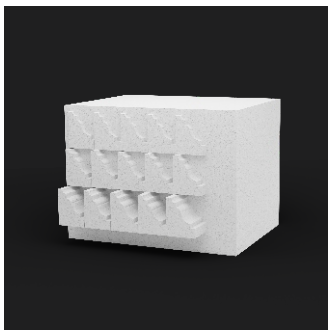

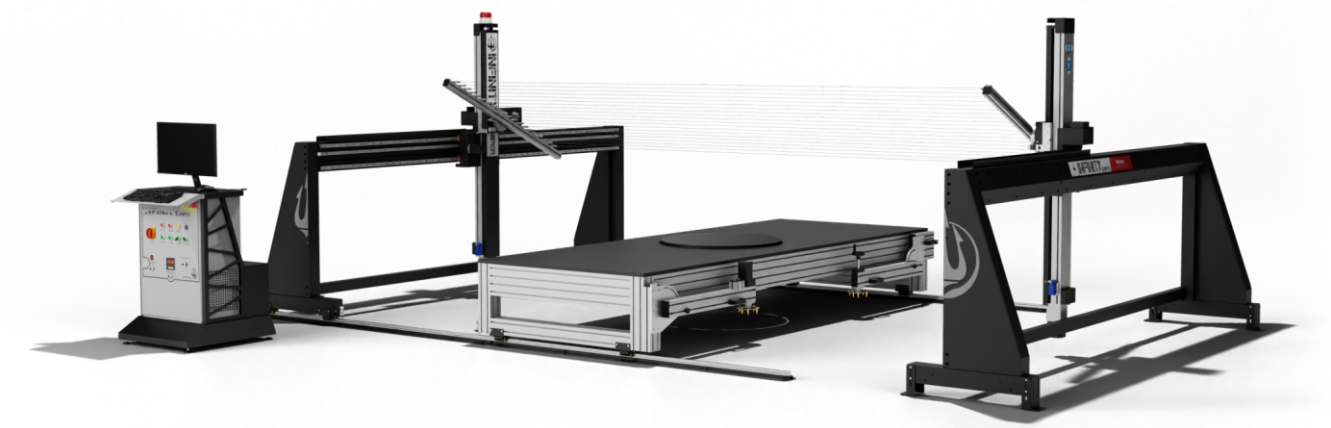

Clevel

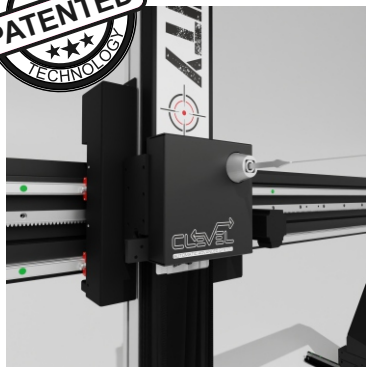

El sistema inteligente de velocidad del hilo de corte, Clevel, es un ajuste automático de la velocidad de avance (diseñado y patentado por Nettuno Sistemi) que detecta la alineación del hilo de corte y ajusta la velocidad de avance (velocidad de corte) de los ejes en consecuencia. Optimiza la velocidad del hilo de corte según las diferentes densidades de espuma que la máquina está procesando.

Configurar manualmente la velocidad de corte correcta para la máquina CNC puede ser un procedimiento complejo, ya que el operador debe considerar múltiples parámetros, como la temperatura y el diámetro del hilo de corte, la humedad del bloque de poliestireno expandido, la temperatura ambiental, la densidad del bloque y posibles expansiones irregulares de la espuma. Clevel procesa todos estos datos de manera automática y en tiempo real, asegurando un proceso de corte más preciso.

HARDWARE

Dimensiones generales	6000 x 3100 x 2000 mm
Área de corte	X 2620 mm | Y 1250 mm | Z 1300 > 4200 mm
Estructura	Perfiles de acero mecanizado y aluminio anodizado
Velocidad máxima de los ejes	13 m/min
Longitud de hilo ajustable	1300 > 4200 mm
Precisión	+/- 0.05 mm
Diámetro del hilo de corte Ø	0,25 - 0,50 mm
Tipo de hilo de corte	Titanio
Fuente de alimentación	220/230V 50/60Hz
Consumo de un solo hilo	1,5 kW
Tensión del hilo	Automático
Regulación de la temperatura del hilo	Automático por microprocesador
Motores	Servo
No. ejes	6 independientes
Transmisión del eje X	Cremalleras y guías de rodamiento de bolas
Transmisión del eje Y	Husillos con rodamientos y guías de rodamiento de bolas
Superficie de la mesa	Deslizante | Compacmel Plus (madera compuesta)
Peso	800 kg

Accessories & options

Consola de operador	Incluido
Teclado inalámbrico de mano	Incluido
HMI Dell	Incluido
Bancas laterales	Incluido
Torno vertical	Incluido
Torno horizontal	Incluido
Hilo moldeable	Incluido
Arpa de múltiples hilos	Opcional
Clevel	Opcional

SOFTWARE - Nettuno Docker CAM

Establecer punto de inicio para función de 2 ejes + simulación	Incluido
Función de anidado para corte + simulación	Incluido
Función de 4 ejes independientes + vista previa 3D + simulación	Incluido
Función de anidado para ejes independientes	Beta
Creador de formas	Incluido
Catálogo de formas	Incluido
Función de selección de punto de inicio	Incluido
Asociación manual de trayectorias para ejes independientes	Incluido
Elección de lado/dibujo	Incluido
Mecanizado en torno con rotación adaptable según el diámetro	Incluido
Torno torsional (también en tres caras) + vista previa 3D + simulación	Included
Texto o logotipo circular	Included
Torno 3D:	Included
Resolución mejorada de siluetas	Included
Escalado directo de STL	Included
Entrada de compensación	Included
Exportar archivo procesado en STL	Included
WEDGES:	Included
Desarrollo de cortes curvos mediante la correspondencia entre perfil y trayectoria de la curva	Included
Simulación 3D con modelado realista de la forma	Included
Seccionado automático del archivo a lo largo de la superficie de la forma a cortar	Included
Guardado de las secciones a cortar con la posibilidad de reejecutar el corte en cualquier momento	Included

SOFTWARE - Nettuno Cutter

Visualización del área de corte en 3D	Incluido
Visualización del tamaño de la pieza	Incluido
Visualización en tiempo real del movimiento de los ejes en la vista previa 3D	Incluido
Movimiento de los ejes mediante joystick físico y joystick virtual	Incluido
Simulación 3D de la trayectoria de la herramienta para 2 ejes	Incluido
Simulación 3D de la trayectoria de la herramienta para ejes independientes	Incluido
Simulación de la trayectoria de la herramienta para mecanizado en torno	Incluido
Posicionamiento automático del hilo para torneado/mecanizado en torno	Incluido
Posibilidad de moverse a la posición desde coordenadas absolutas y relativas	Incluido
Guardado de la posición de los ejes	Incluido
Posibilidad de establecer una pausa temporal en las esquinas durante el procesamiento	Incluido
Control de la integridad del hilo mediante microprocesador	Incluido
Menú de gestión de posición del arpa de múltiples hilos	Incluido con el arpa de múltiples hilos
Gestión automática de la velocidad mediante el menú de inclinación	Incluido con Clevel
Gestor de datos	Incluido con Industry 4.0

BERMAQ®
ACRYLIC POLISHING & CNC MACHINES

Worldmaq-3 S.L.|Crta. Moli del castell s/n
08610 Avià (Barcelona) | SPAIN
Tel. +34 93 823 10 60
bermaq@bermaq.com
www.bermaq.com

CE

The technical features may change depending on the product chosen by the customer. Pictures are purely demonstrative and indicative. For a better identification and for business information, please contact WORLDMAQ-3 at the following email address: bermaq@bermaq.com